DK1/200/337
1 ADET
SÜRGÜLÜ KAPI

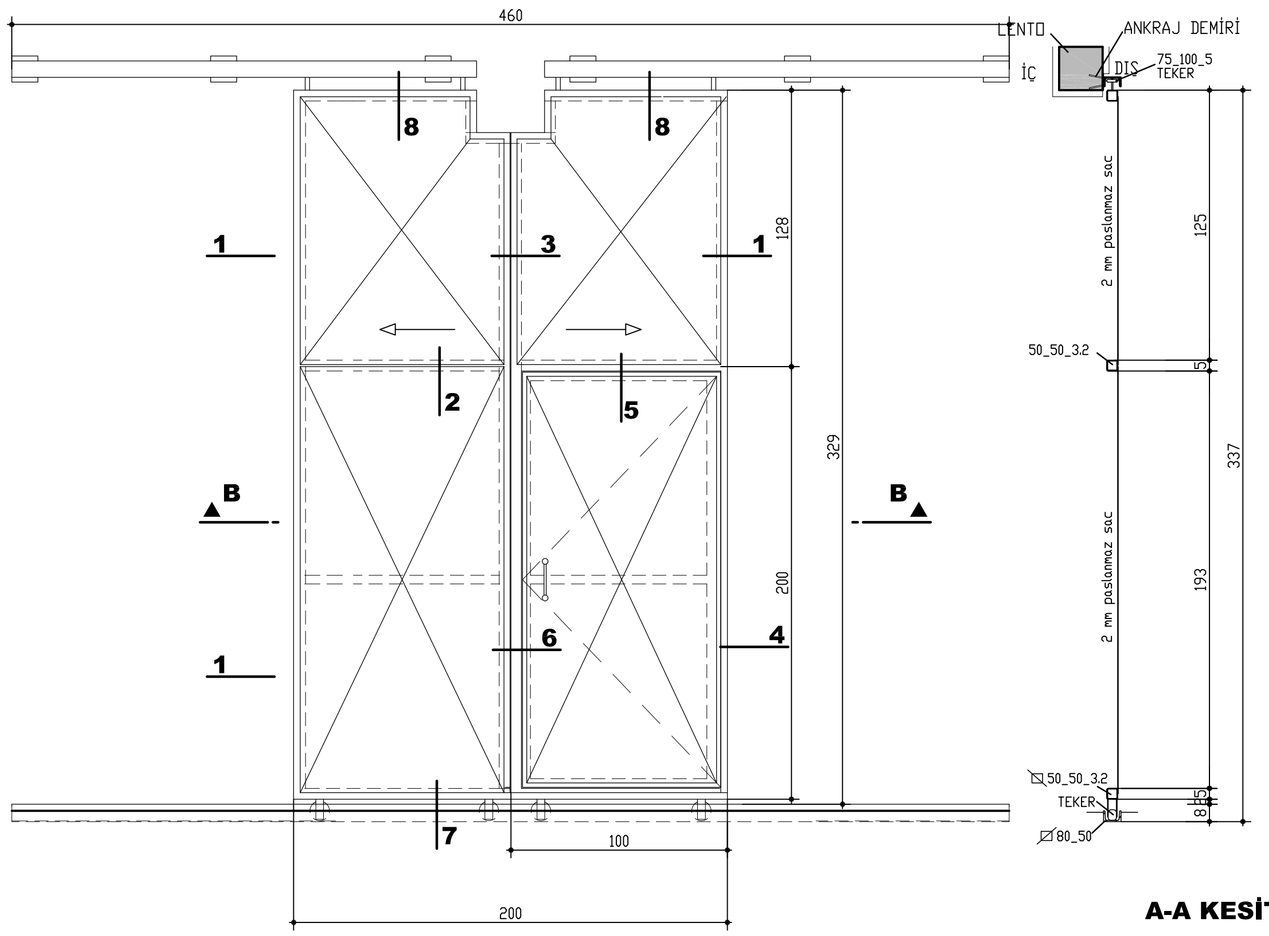

A-A KESİTİ

KAPI NOKTA DETAYLARI

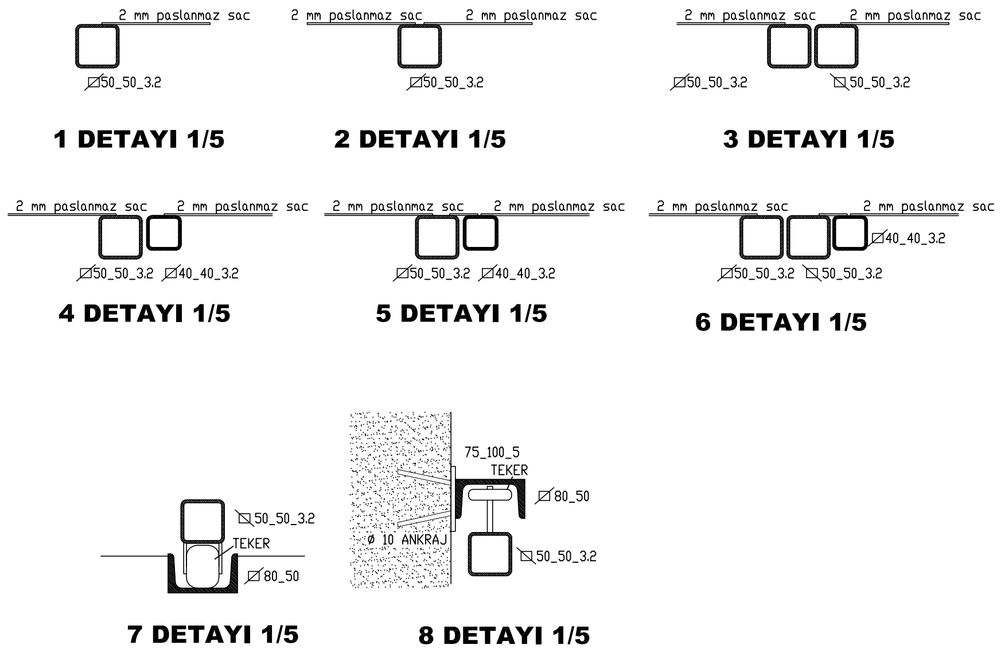

1 DETAYI 1/5

2 DETAYI 1/5

3 DETAYI 1/5

4 DETAYI 1/5

5 DETAYI 1/5

6 DETAYI 1/5

7 DETAYI 1/5

8 DETAYI 1/5

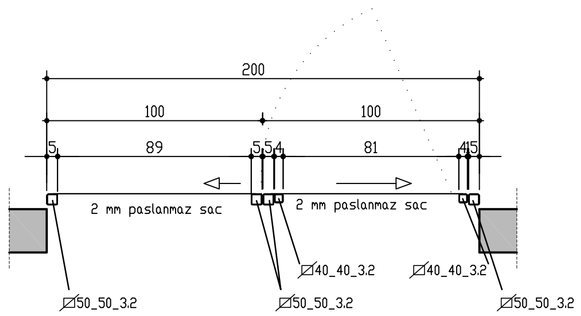

B-B KESİTİ

P01 PVC PENCERE
80x130
3 ADET

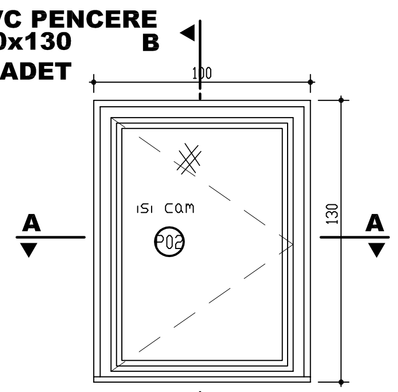

GÖRÜNÜŞ

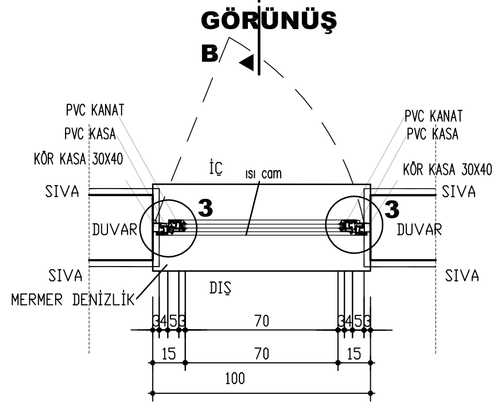

A-A KESİTİ

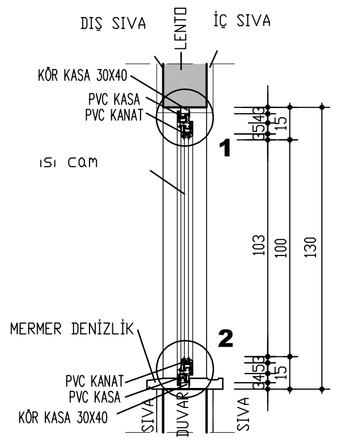

B-B KESİTİ

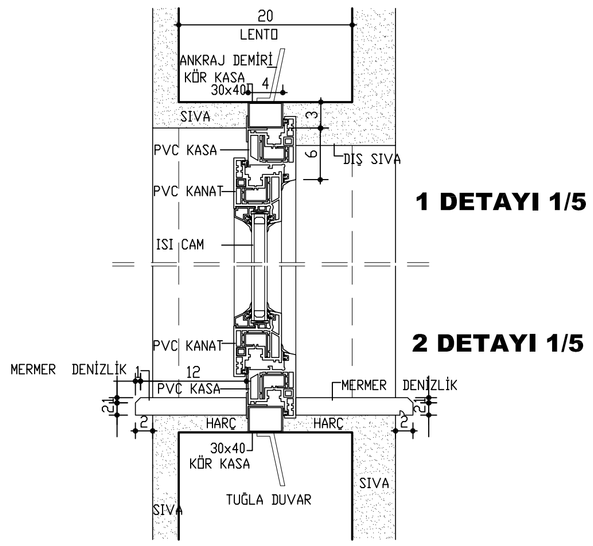

1 DETAYI 1/5

2 DETAYI 1/5

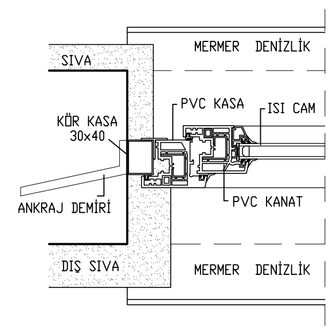

3 DETAYI 1/5

PVC PENCERE NOKTA DETAYLARI

MİMARİ PROJELER

KAYAPA ORGANİZE SANAYİ BÖLGESİ
2014

PROJE

DEĞİŞİKLİK	İMZA	TARİH
A.		
B.		

KAYAPA ORGANİZE SANAYİ BÖLGESİ
ALTYAPI PROJELERİ

KANALİZASYON PROJESi
TM1 TERFİ MERKEZİ
PENCERE VE KAPI DETAYLARI

ÖLÇEK: 1/20

..... NO'LU PLAN İPTAL EDİLDİ

..... NO'LU PLAN İPTAL EDİLDİ

	Adı Soyadı (Ünvanı) Oda Sicil No	İMZA	TARİH
YAPAN :			
YAPAN :			
YAPAN :			
PROJE KOORDİNATÖRÜ :			

PLAN NO:
16_KAYAPA
PS_MIM_T102.07

ARŞİV KAYIT NO: