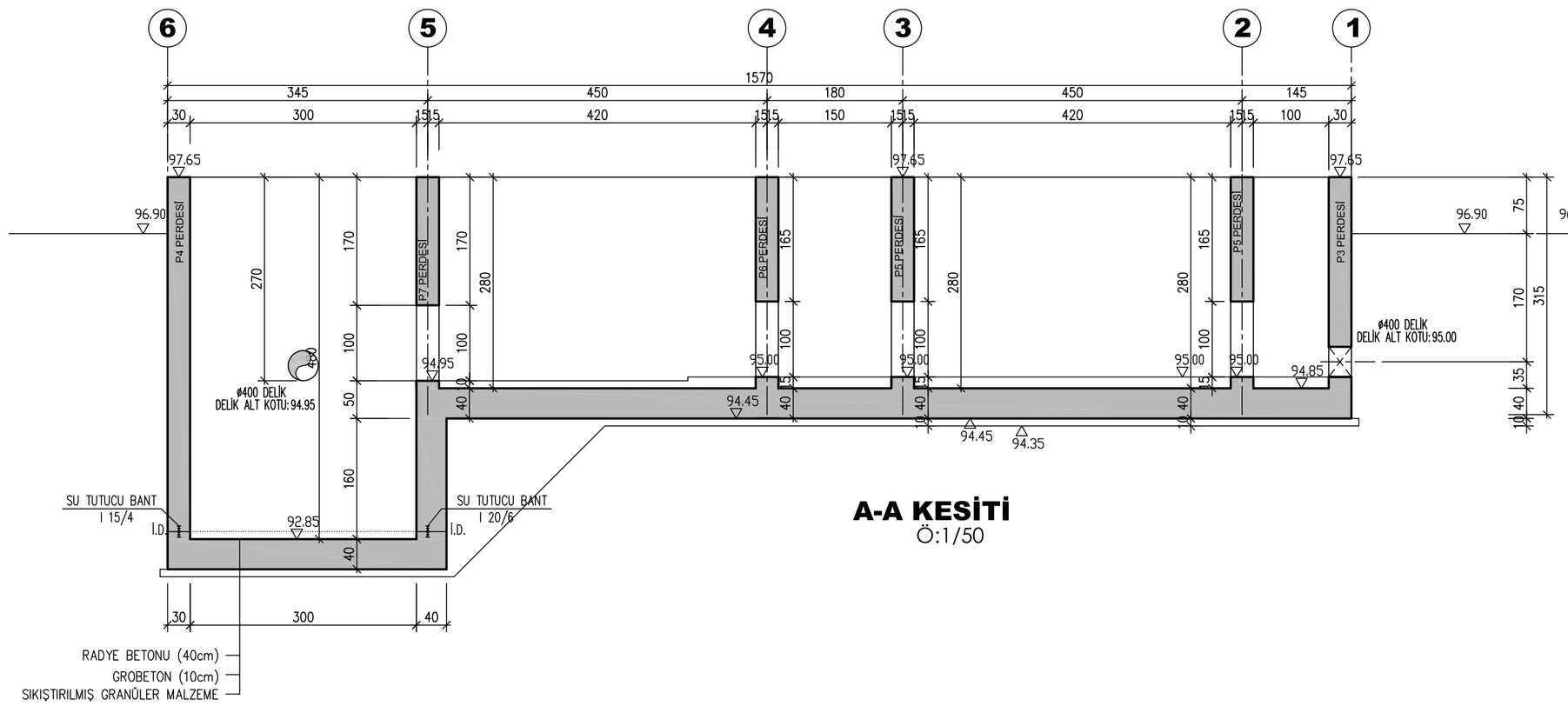

A-A KESİTİ
Ö:1/50

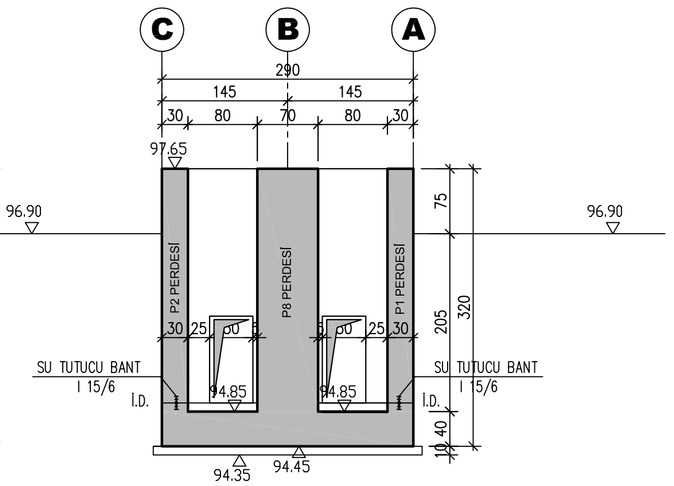

B-B KESİTİ
Ö:1/50

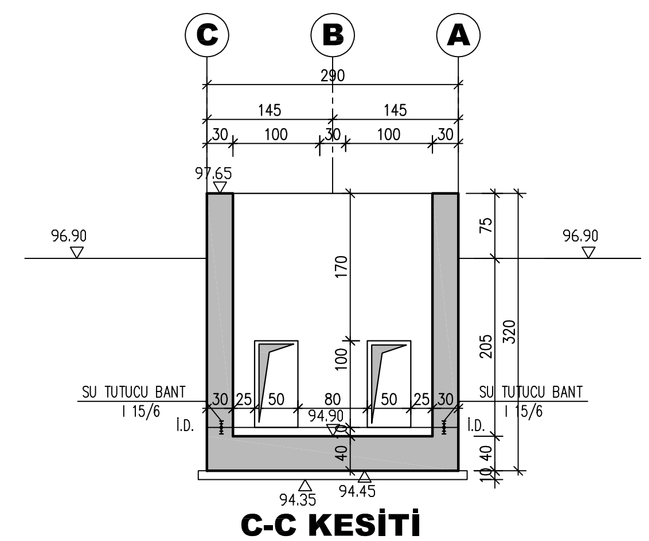

C-C KESİTİ
Ö:1/50

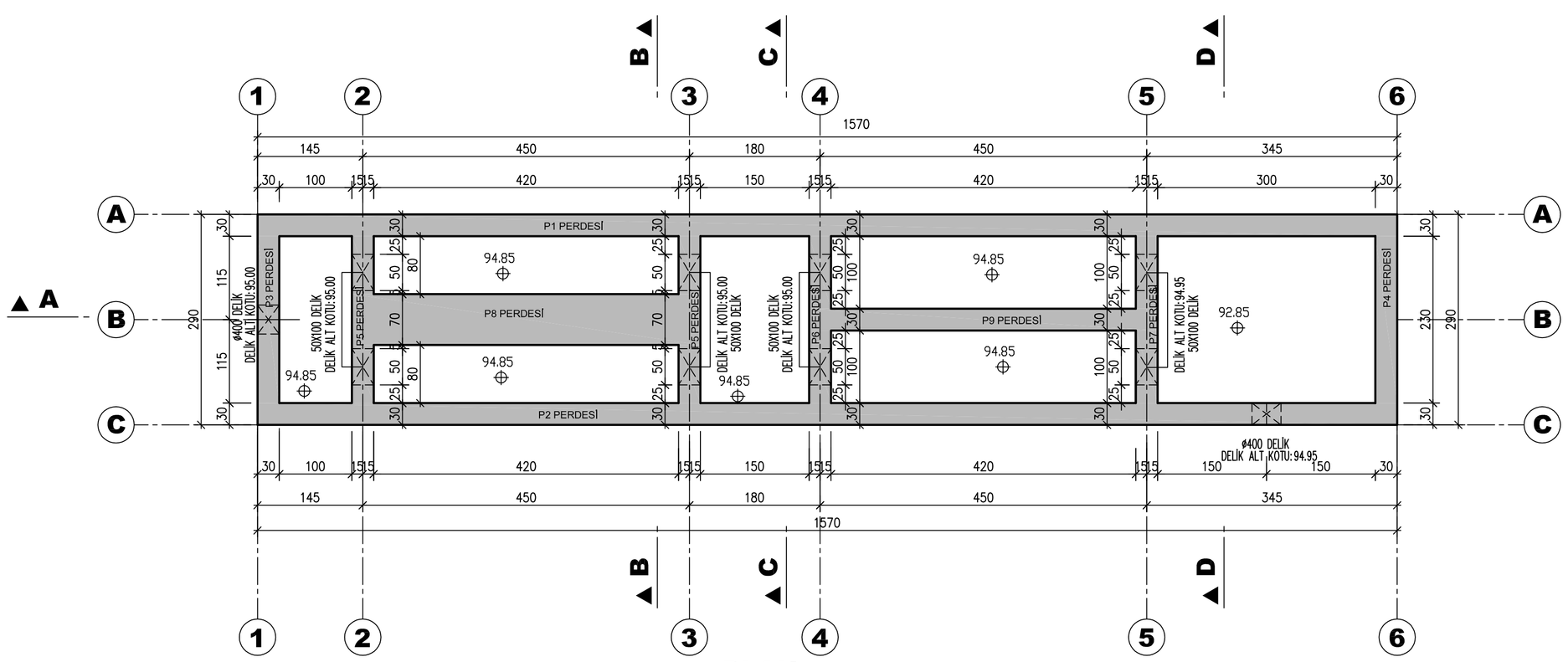

PLAN
Ö:1/50

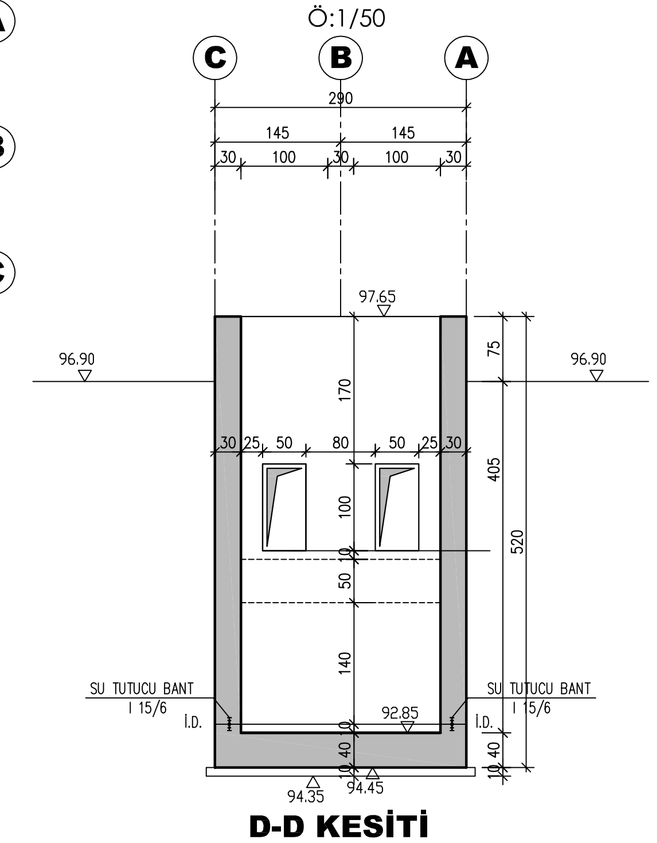

D-D KESİTİ
Ö:1/50

Deprem Bölgesi	1 Derece
Etkin Yer İvmesi Katsayısı (Ao)	0.40
Bina Önem Katsayısı (I)	1.0
Zemin Sınıfı	ZD
Tasarım Spektrum Katsayıları	T_A =0.097sn
	T_B =0.486sn
Zemin Emniyet Gerilmesi	27 t/m2
ZeminYatak Katsayısı	1500 t/m3

MALZEME

BETON:
C30/37 SR
Sülfata Dayanıklı Beton

DONATI ÇELİĞİ:
S420

PVC PLASTİK SU TUTUCU BANT

INŞAAT VE KISMİ DARALMA DERZLERİNDE
Beton kalınlığı,d=20cm~30cm===> I-15/4
Beton kalınlığı,d=31cm~40cm===> I-20/6
Beton kalınlığı,d=41cm~50cm===> I-25/6
Beton kalınlığı,d=51cm~70cm===> I-30/6
GENLEŞME VE TAM DARALMA DERZLERİNDE
PERDEDE:OL-35/9
TEMELDE:DO-35/6

PAS PAYLARI

Su tutucu yapılarda	5 cm
Bina temel	5 cm
Kolon,kiriş	3 cm
Bina döşeme	2.5 cm

İNŞAAT DERZİ DETAYI

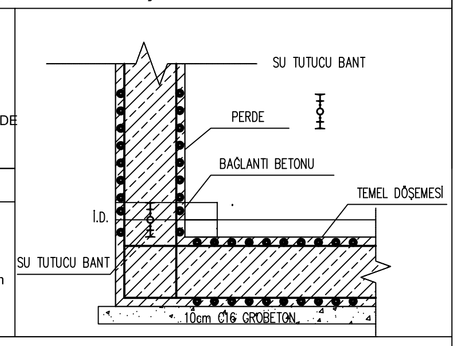

NOTLAR:
1- Aksi belirtmedikçe bütün ölçüler cm. ; kotlar m.,boru ölçüleri mm. dir.
2- Ölçüler yerinde kontrol edilildikten sonra imalat yapılacaktır.
3- Kalıp hazırlanırken ; mimari, betonarme, elektrik, mekanik projeler karşılaştırılacak ve çelişki durum varsa şantiye yetkilisine bildirilecek; uyum sağladıktan sonra imalat yapılacaktır.
4- Proje ve ölçülerinde değişiklik yapılması durumunda proje mühendisinin onayı alınacaktır.
5- Temel, Perde ve Döşemede bırakılması gereken boşluk vs. detaylar için mimari ve tesisat projelerine bakılacaktır.
6- Kalıp hazırlanması, donatının yerleştirilmesi, betonun dökümesi sertifikalı elemanlar tarafından, şantiye şefi İNŞAAT mühendisinin denetiminde TS500 kurallarına ve Bayındırlık ve İskan Bakanlığı İnşaat Yapım Teknik Şartnamesi Kurallarına uygun yapılacaktır.
7- Beton; Beton santrallerinde HAZIR BETON olarak TS EN 206:2014 e uygun şekilde imal edilecek ve TS 1247 , TS 1248 e uygun dökülecektir.
8- Beton dökülürken vibratör kullanılacaktır.
9- Betonun Bayındırlık ve İskan Bakanlığı İnşaat Teknik Yapım Şartnamesi TS EN 12350-1 ve TS EN 12390-2' ye göre laboratuvar testleri yapılacaktır.
10-Beton ortalama dayanımını esas alan karışım hesapları TS 802 'ye uygun yapılmalıdır.
11-Ahşap kalıp ve İskele elemanları hazırlamak için TS 647 'ye, çelik İskele elemanları hazırlamak için TS 648 'e uyulmalıdır.
12-Betonda kullanılacak agrega TS 706 EN 12620+A1 'e uygun olmalıdır.
13-Beton donatısı olarak kullanılacak çelikler TS 708 'e uygun olmalıdır.
14- Yapıların yapılacağı yerlerin zeminlerinin durumları ile ilgili olarak alınacak önlemler için Jeoteknik Etüd Raporuna bakınız.
15- İklim durumuna göre şantiye şefinin gözetiminde betonun periyodik olarak sulanması sağlanacaktır.
16- Yeraltısu seviyesi yüksek olan yerlerde yeraltı suyu pompajlarla çekilerek uzaklaştırılacaktır.
17- Derzler betonarme projesi esas alınarak teşkil edilecektir.
18- TS 3078 'e uygun conta kullanılacaktır.
19- Kullanılacak çelik donatı TSE belgeli olacaktır. Mukavemet değerleri labaratuvarda test edilmeden İmalata geçilmeyecektir.
20- Ankraj boyu 50 Ø den aşağı olmayacaktır.
21-Tüm İnşaat derzlerine,su tutucu bant konulacak ve su tutucu bant ebatları taşıyıcı elaman boyutları dikkate alınarak,perdelerde yatay derzlerde "I" tipi,temelde "DI" tipi olacak şekilde İlgili şartnameden seçilecektir.
22-Su tutucu bantın su yüzeyine uzaklığı,30 cm den daha kalın duvar ve döşemeler için 15 cm dir.Her iki yüzeyinde su olan veya 30cm den ince duvar ve döşemelerde, su tutucu bant kesitin ortasına yerleştirilecektir.
23- Zararlı zemin suyu ve gazların etkisi İçin TS 3440'a uyulmalıdır.
24- Kazı sonucunda zeminin, zemin etüd raporunda belirtilen nitelikte olmadığı görüldüğü takdirde İlgililere bilgi verilecektir.

KAYAPA ORGANİZE SANAYİ BÖLGESİ
2014

PROJE

DEĞİŞİKLİK	İMZA	TARİH
A.		
B.		

KAYAPA ORGANİZE SANAYİ BÖLGESİ
ALTYAPI PROJELERİ

IZGARA YAPISI
STATİK VE BETONARME PROJESİ
KALIP PLANLARI VE KESİTLERİ

ÖLÇEK: 1/50
..... NO'LU PLAN İPTAL EDİLDİ
..... NO'LU PLAN İPTAL EDİLDİ

	Adı Soyadı (Ünvanı) Oda Sicil No	İMZA	TARİH
YAPAN :			
YAPAN :			
YAPAN :			
PROJE KOORDİNATÖRÜ :			

PLAN NO:
16_KAYAPA
PS_STA_T101.01

ARŞİV KAYIT NO:

BETONARME PROJELER