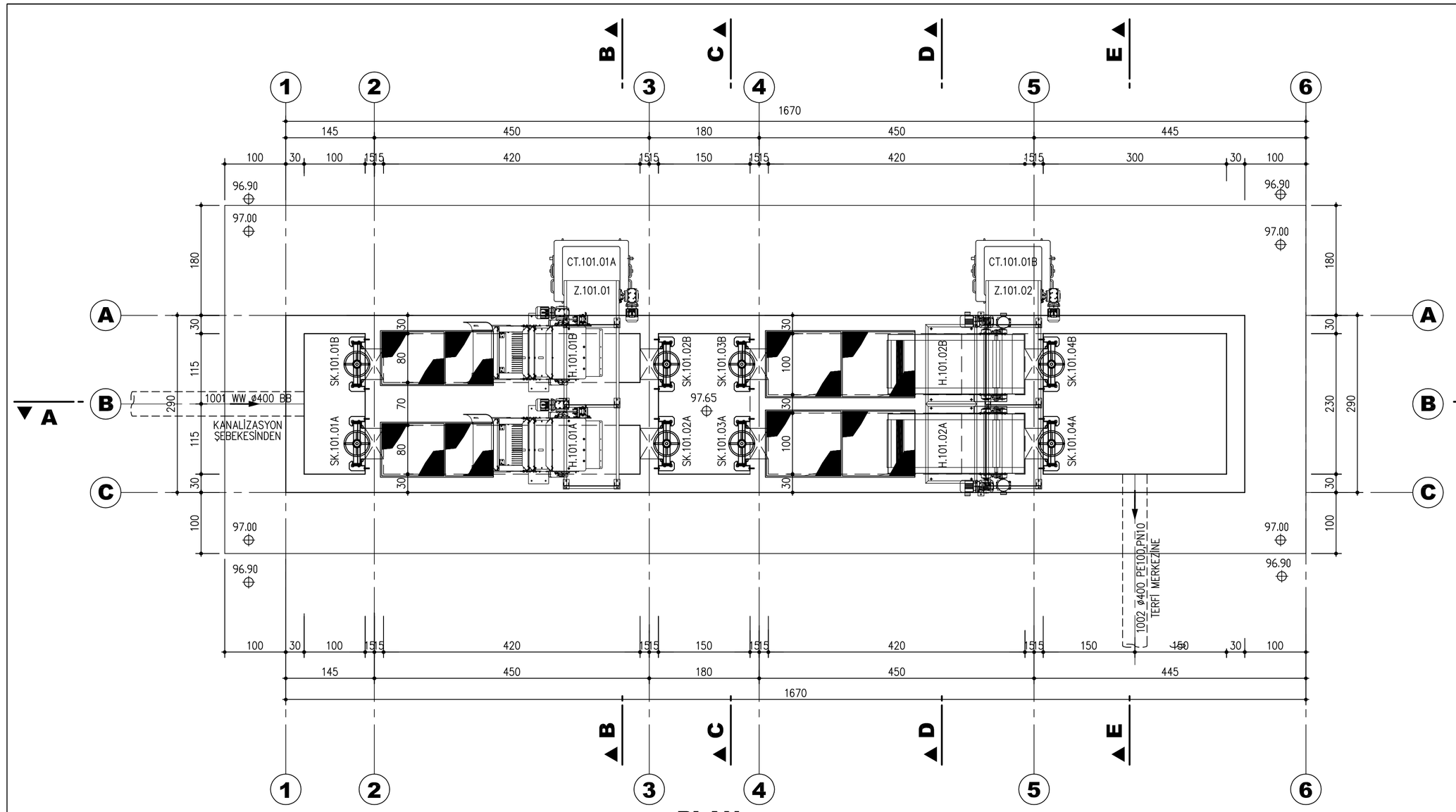

PLAN
Ö:1/50

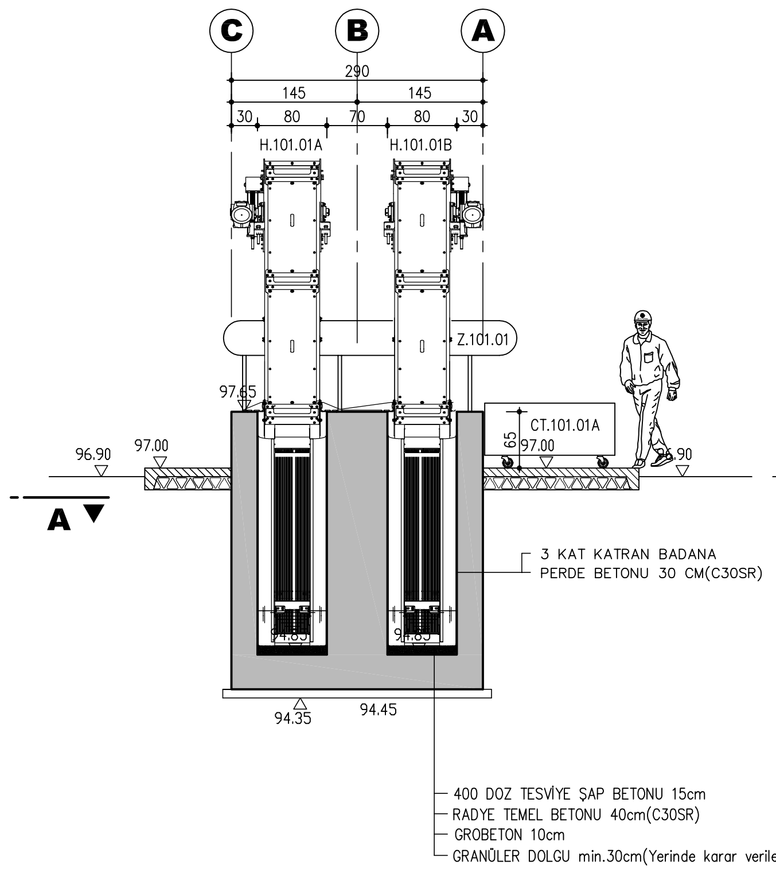

B-B KESİTİ
Ö:1/50

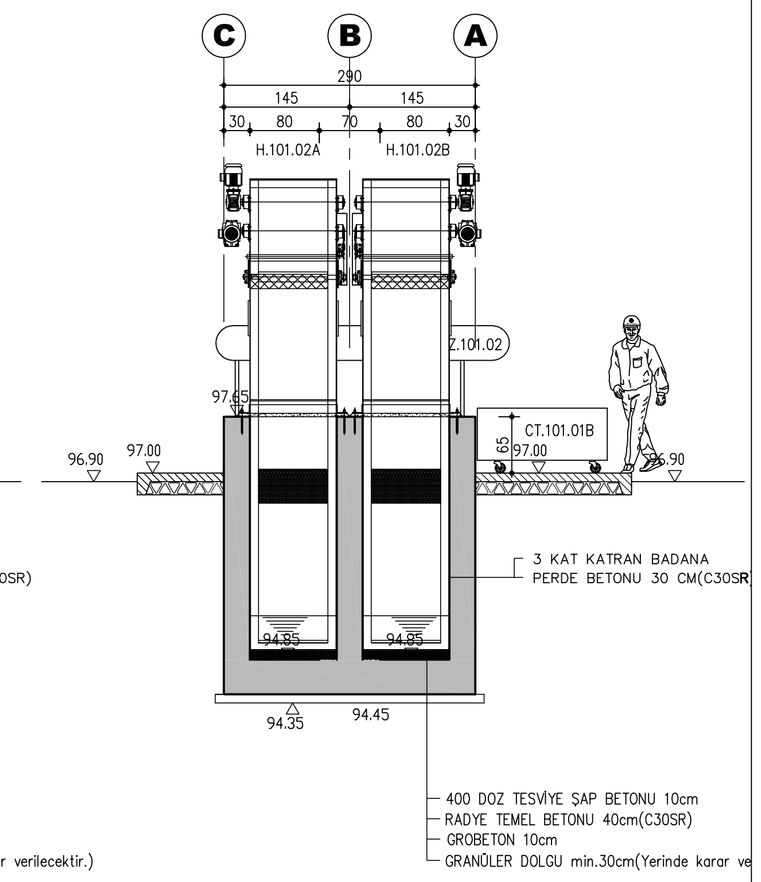

D-D KESİTİ
Ö:1/50

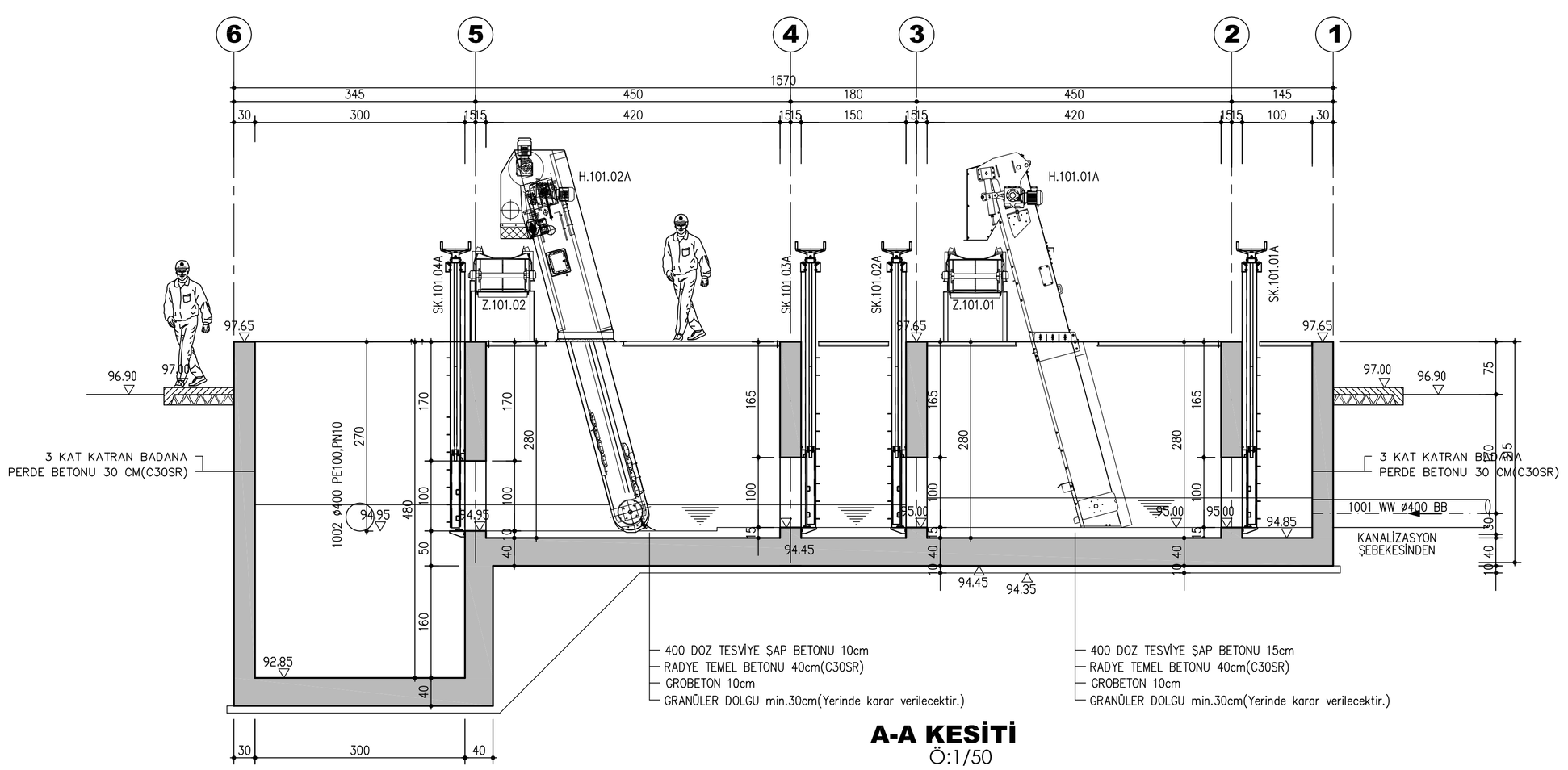

A-A KESİTİ
Ö:1/50

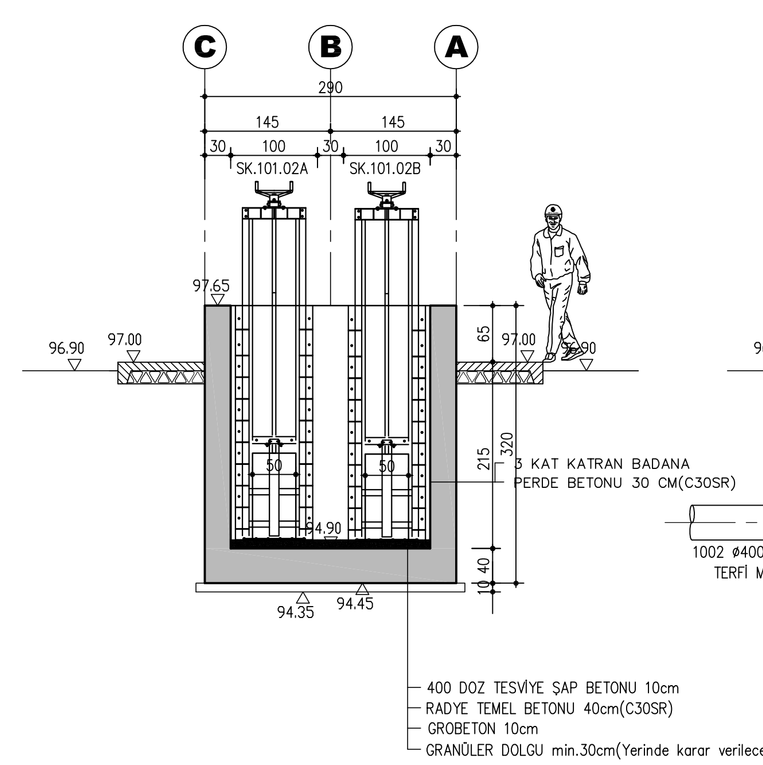

C-C KESİTİ
Ö:1/50

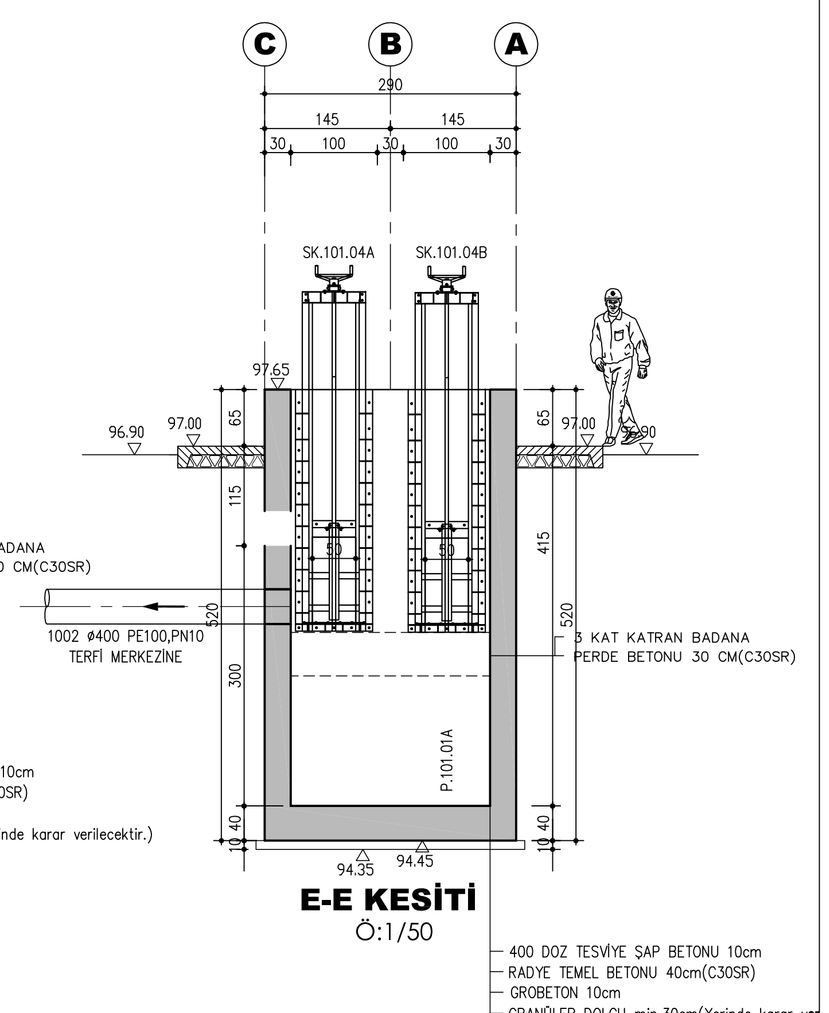

E-E KESİTİ
Ö:1/50

KAYAPA ORGANİZE SANAYİ BÖLGESİ
2014

PROJE

DEĞİŞİKLİK	İMZA	TARİH
A.		
B.		

KAYAPA ORGANİZE SANAYİ BÖLGESİ
ALTYAPI PROJELERİ

KANALİZASYON PROJESi
TM1 TERFİ MERKEZİ
IZGARA YAPISI PLAN VE KESİTLERİ

ÖLÇEK: 1/50
..... NOLU PLAN İPTAL EDİLDİ
..... NOLU PLAN İPTAL EDİLDİ

	Adı Soyadı (Ünvanı) Oda Sicil No	İMZA	TARİH
YAPAN :			
YAPAN :			
YAPAN :			
PROJE KOORDİNATÖRÜ :			

PLAN NO:
16_KAYAPA
PS_MIM_T101.01

ARŞİV KAYIT NO: